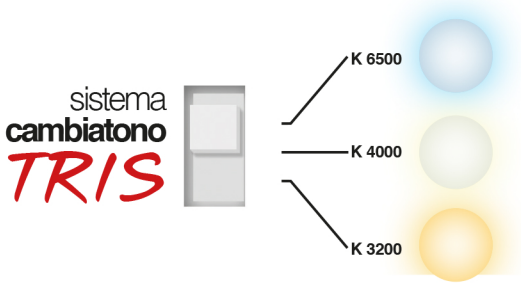

Plafoniere ed applicati
3019/BNC/24H

Pannello LED quadrato Cambiatono

Watt	40W
Lumen	4000
Kelvin	6500K + 4000K + 3200K
Grado di Protezione	IP 20
Autonomia	70.000 ore
Angolo	120°
Fattore di potenza	PF 0.9
Indice di resa cromatica	CRI >80
Cornice	Bianca
Corpo	Alluminio Superior
Schermo	Acrilico

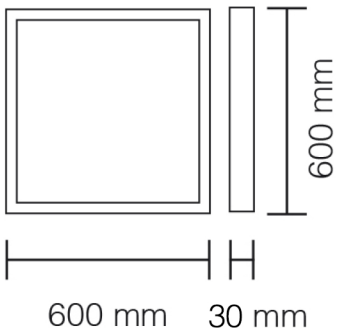

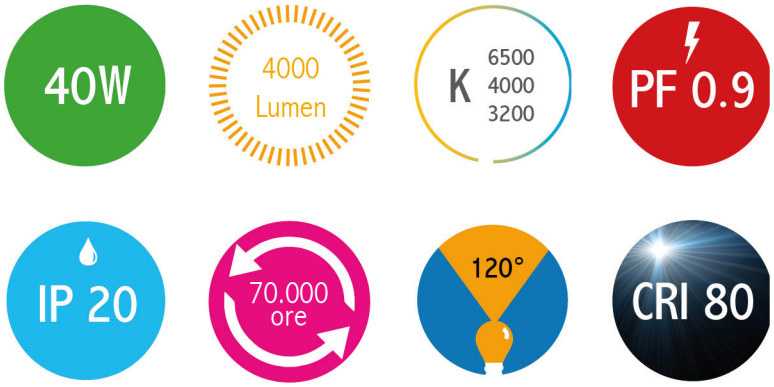

CE RoHS made in PRC